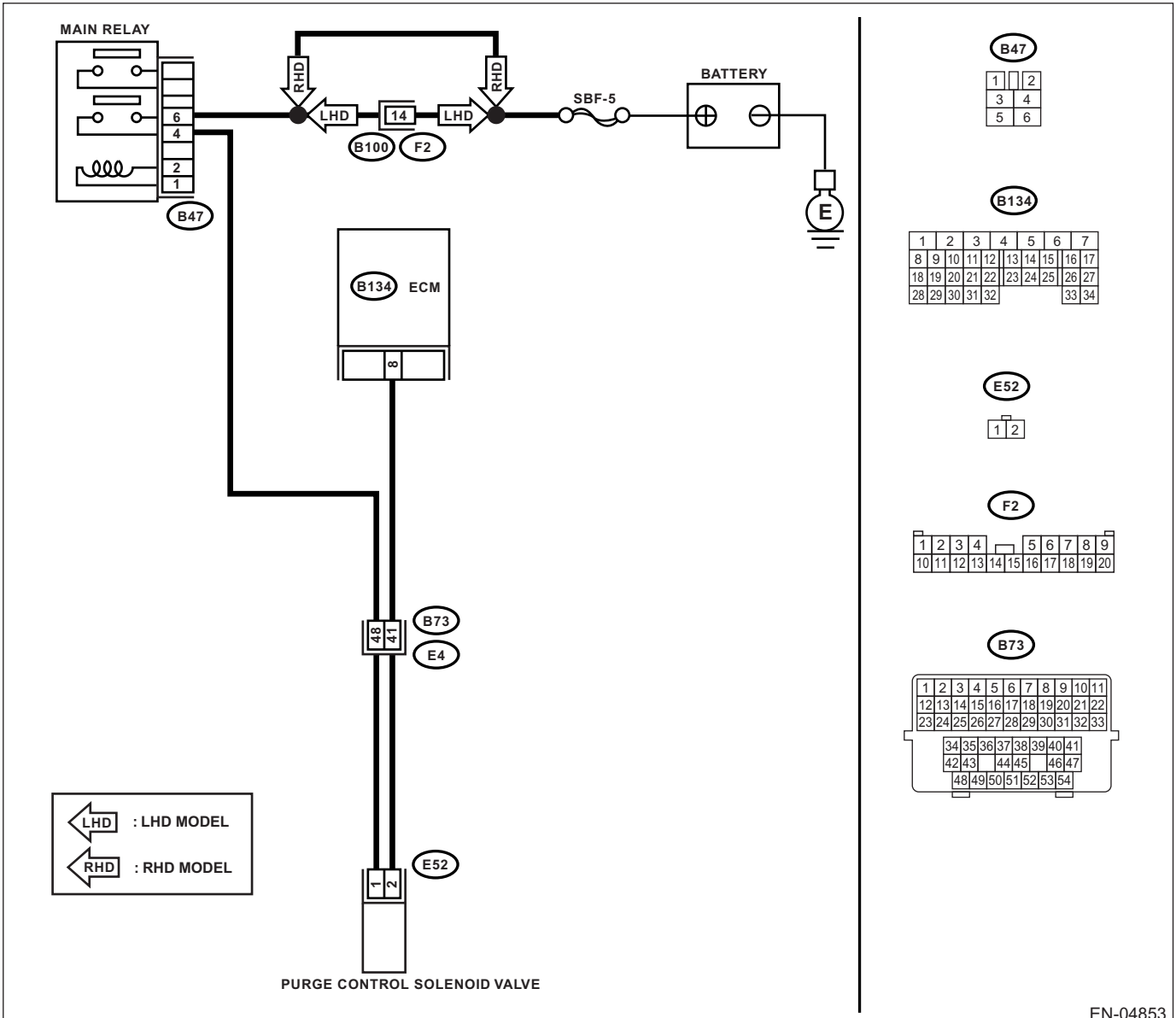
MAIN RELAY
6
4
2
1
B47
RHD
LHD
14
B100
F2
RHD
LHD
SBF-5
BATTERY
E
B134
ECM
8
B73
48
41
E4
E52
1
2
PURGE CONTROL SOLENOID VALVE
LHD : LHD MODEL
RHD : RHD MODEL
B47
B134
E52
F2
B73

EN-04853